VERMEIREN

2202
2215
2217
2219

INSTALLATION MANUAL
MANUEL D'INSTALLATION
INSTALLATIEHANDLEIDING
INSTALLATIONSANLEITUNG
MANUALE DI INSTALLAZIONE
MANUAL DE INSTALACIÓN
INSTRUKCJA INSTALACJI
PŘÍRUČKU PRO INSTALACI

CE

IT

Sommario

Premessa **2**
1 Questo prodotto **3**
2 Oggetto della fornitura **5**
3 Attrezzi **5**
4 Montaggio e regolazioni **6**
4.1 Momento torcente 7
4.2 Regolazione dei freni 8
4.3 Regolazione della catena 8
4.3.1 2202, 2215 8
4.3.2 2217, 2219 8
4.4 Regolazione dell'impugnatura 9
4.5 Sostituzione degli pneumatici 9

Premessa

IT

Questo manuale viene fornito a supporto delle attività di installazione e riparazione di questo triciclo. Leggerlo attentamente. Per eventuali ulteriori domande successive alla lettura di questo manuale, rivolgersi a Vermeiren.
Le informazioni contenute in questo manuale sono valide per i tricicli del seguente elenco:

- 2202
- 2215
- 2217
- 2219
- 2217E
- 2219E

Le immagini del prodotto vengono utilizzate per chiarire le istruzioni. I dettagli del prodotto mostrato possono essere diversi da quelli del prodotto in uso.

Sul sito Web di Vermeiren, all'indirizzo http://www.vermeiren.com/, è sempre disponibile la versione più recente delle informazioni indicate di seguito. Visitare con regolarità tale sito per verificare l'esistenza di eventuali aggiornamenti.

Le persone ipovedenti possono scaricare la versione elettronica di questo manuale e farlo leggere da un software applicativo di sintesi vocale.

Manuale di istruzioni
Per l'utente e il rivenditore specializzato

Istruzioni di installazione (e per le regolazioni di dettaglio)
Per il rivenditore specializzato

Tabella delle coppie di serraggio (valori massimi per bulloni e dadi)
Per il rivenditore specializzato

Manuale di assistenza per tricicli
Per il rivenditore specializzato

Disegni dei componenti (di ricambio)
Per il rivenditore specializzato

1 Questo prodotto

IT

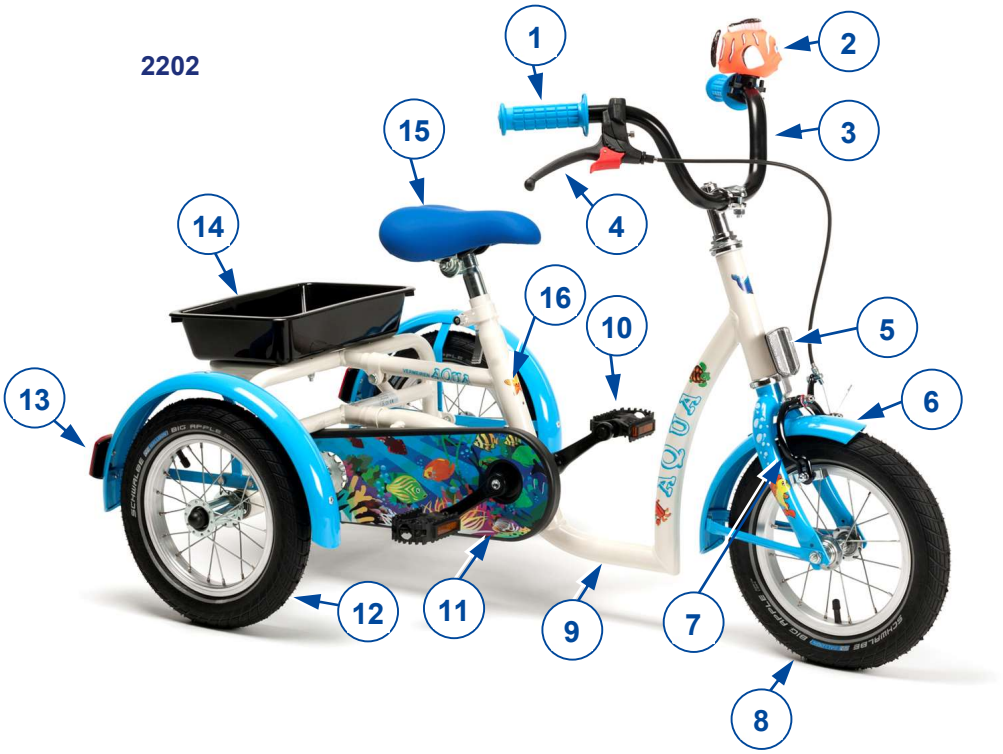

1. Impugnature
2. Campanello
3. Manubrio
4. Freni a leva
5. Catarifrangente anteriore
6. Parafanghi
7. Freni anteriori
8. Ruote anteriori
9. Telaio
10. Pedali
11. Copertura della catena
12. Ruote posteriori
13. Catarifrangente posteriore
14. Ripiano
15. Sella
16. Targhetta di identificazione

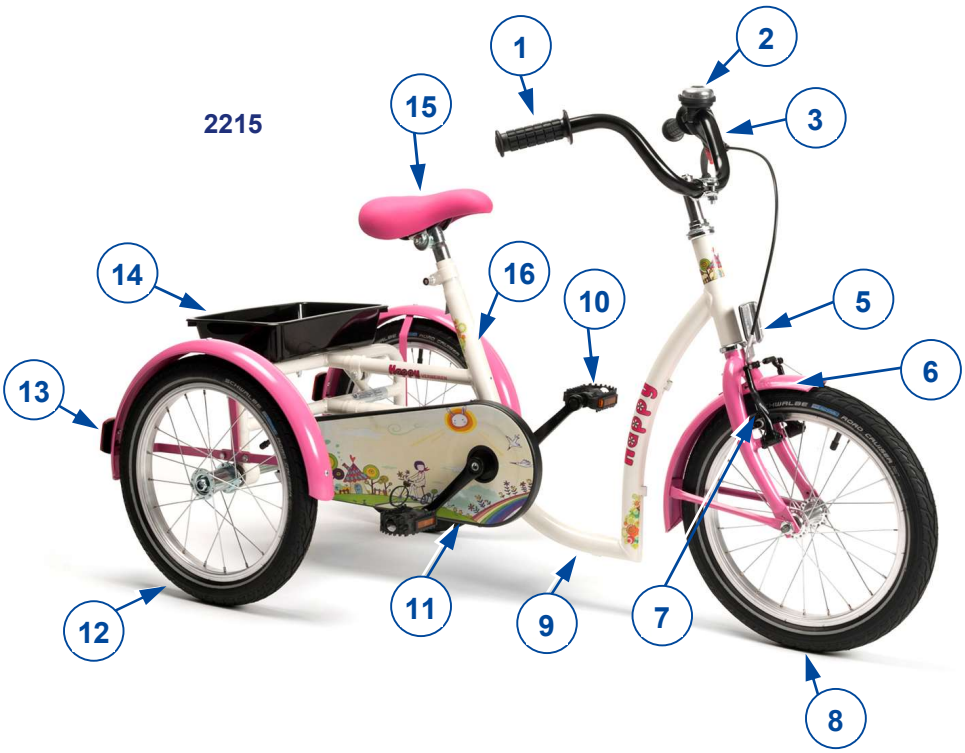

IT

2217

1. Impugnature
2. Campanello
3. Manubrio
4. Freni a leva
5. Catarifrangente anteriore
6. Parafanghi
7. Freni anteriori
8. Ruote anteriori
9. Telaio
10. Pedali
11. Copertura della catena
12. Ruote posteriori
13. Catarifrangente posteriore
14. Ripiano
15. Sella
16. Targhetta di identificazione

2219

IT

2 Oggetto della fornitura

Gli articoli riportati di seguito fanno parte della fornitura standard.

- 1 telaio con ruote anteriori e posteriori
- pedali
- sella
- manubrio + impugnature
- campanello
- cestino
- manuale di istruzioni
- accessori

3 Attrezzi

Per regolare e riparare il triciclo sono necessari i seguenti attrezzi:

- Serie di chiavi n. 13
- Serie di brugole n. 5, 6

4 Montaggio e regolazioni

IT

⚠ ATTENZIONE Rischio di lesioni o di danni

- Qualunque modifica del prodotto fa decadere la garanzia e solleva Vermeiren dalle sue responsabilità.
- Utilizzare esclusivamente i componenti e gli attrezzi descritti in questo manuale.
- Evitare l'accesso di estranei all'area di lavoro.
- Durante le regolazioni e l'uso del triciclo, accertarsi che nessun oggetto o parte del corpo venga schiacciato fra i componenti in movimento.
- Utilizzare soltanto le impostazioni descritte in questo manuale.
- Le eventuali differenze di regolazione possono influire sulla stabilità del triciclo, con il rischio di ribaltamenti e cadute.
- **Prima di utilizzare il triciclo, accertarsi che tutte le viti siano serrate saldamente. Osservare le coppie di serraggio delle viti indicate nella tabella delle coppie disponibile sul sito Web di Vermeiren.**

ℹ Osservazione importante

- Leggere il manuale di istruzioni del triciclo selezionata.
- Prestare attenzione ai dettagli tecnici e ai limiti dell'uso previsto; vedere il manuale di istruzioni.
- Per ulteriori informazioni, rivolgersi a Vermeiren; vedere il sito Web http://www.vermeiren.com/.

IT

4.1 Momento torcente

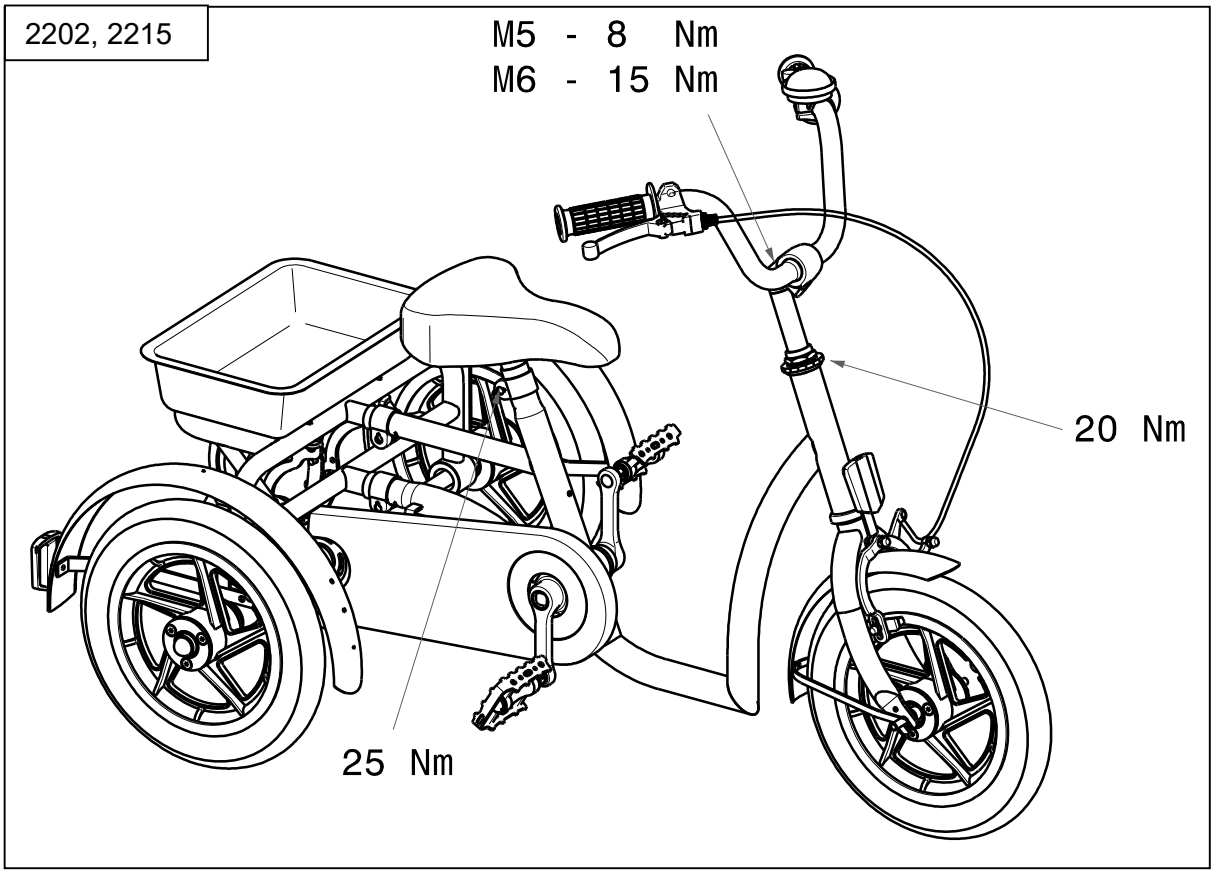

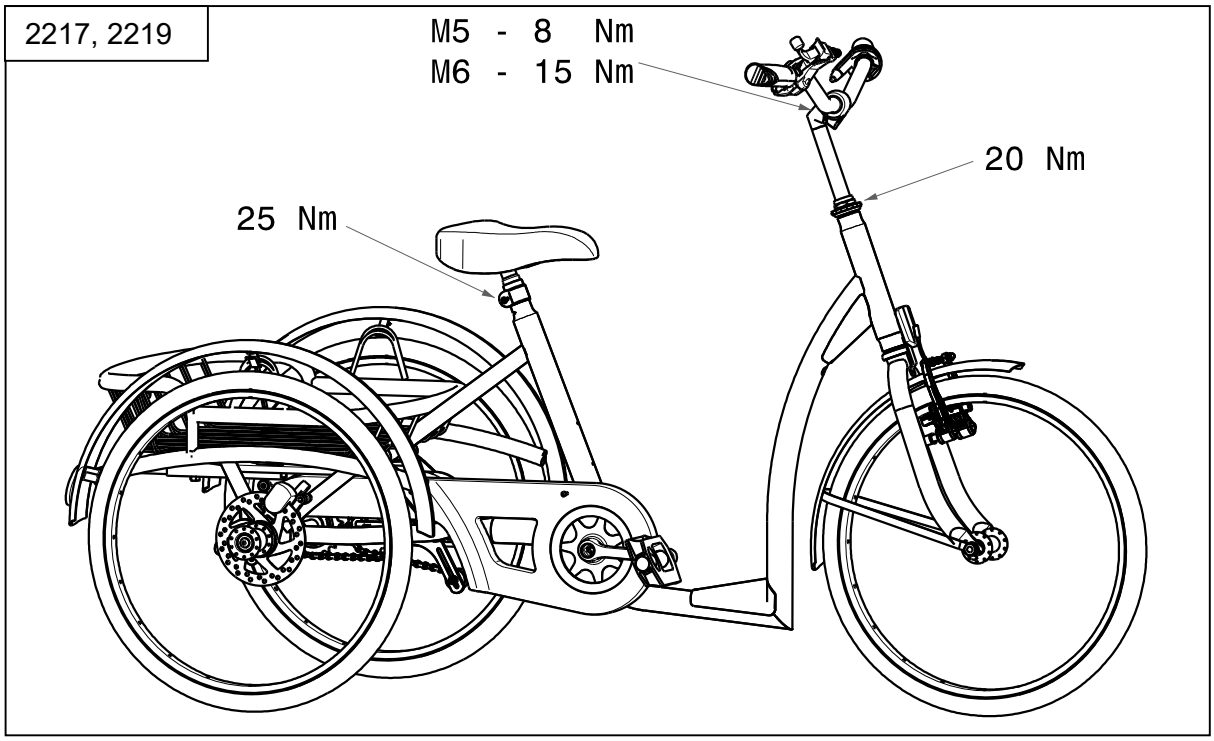

IT

4.2 Regolazione dei freni

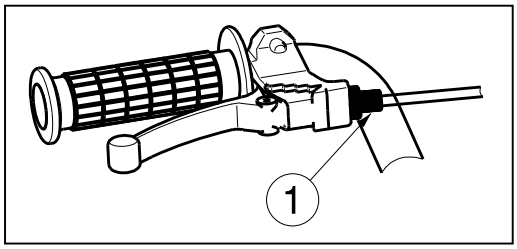

1. È possibile regolare il freno utilizzando l'apposito regolatore del cavo ①.

4.3 Regolazione della catena

4.3.1 2202, 2215

Le ruote del triciclo sono azionate da una catena ② sull'asse posteriore.

Per il primo utilizzo la catena ② è impostata dalla fabbrica. Dopo un certo periodo è possibile che la catena ② fuoriesca dall'asse, in tal caso è necessario ② stringere la catena estendendo il telaio del triciclo:

Sul telaio dietro il tubo della sella si vedono due tubi di lunghezza regolabile montati orizzontalmente.

Svitare le viti di bloccaggio ① sui due tubi per estendere ③ il telaio. Quando è possibile spostare la catena tra le ruote della catena di ± 20 mm, la tensione della catena ② è corretta.

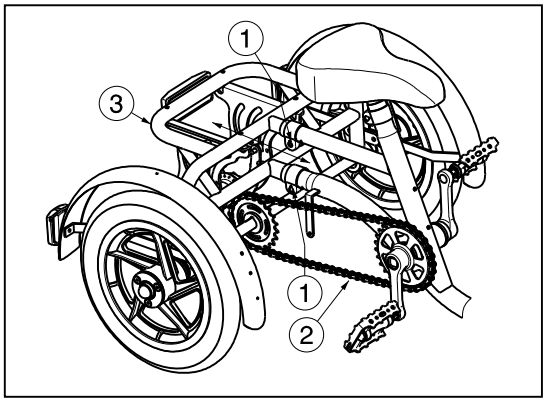

Dopo aver regolato la lunghezza del telaio, serrare le viti di fissaggio ①.

4.3.2 2217, 2219

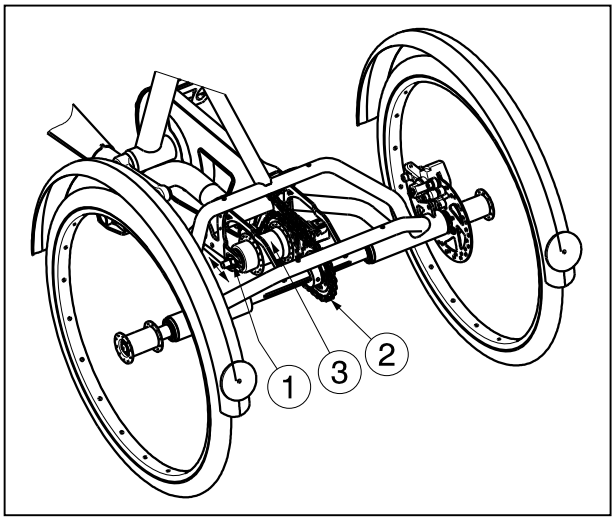

Le ruote del triciclo sono azionate da una catena ② sull'asse posteriore.

Per il primo utilizzo la tensione della catena è impostata dalla fabbrica. Dopo un certo tempo di utilizzo la catena potrebbe uscire.

Stringere la catena posteriore ②:
Allentare il bullone ①. Il sistema ③ può essere regolato.

Quando è possibile spostare la catena tra le ruote della catena di ± 20 mm, la tensione della catena è corretta.

Stringere nuovamente il bullone ①.

IT

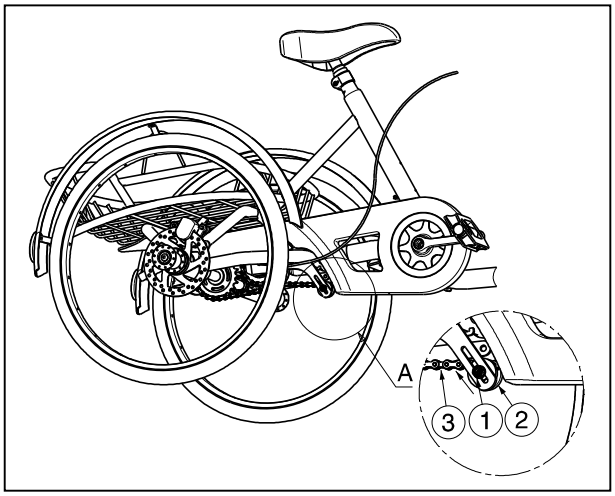

Stringere la catena anteriore ③:
Allentare il bullone ①. La rotellina sorreggi catena ② può essere spostata verso l'alto per regolarne la tensione ③.

Quando è possibile spostare la catena tra le ruote della catena di ± 20 mm, la tensione della catena è corretta.

Stringere nuovamente il bullone ①.

4.4 Regolazione dell'impugnatura

⚠ **ATTENZIONE: Rischio di lesioni - Verificare che l'impugnatura sia bloccata saldamente prima di utilizzare il triciclo.**

Regolazione dell'altezza:
1. Allentare la viti ①.
2. Allargare leggermente la ghiera del cono.
3. Regolare l'altezza dell'impugnatura in una posizione confortevole (senza punti fissi di regolazione - a seconda del modello del manubrio.
4. Serrare la vite ① in modo adeguato.

Regolazione dell'angolo:
1. Allentare la viti ②.
2. Regolare l'angolo dell'impugnatura in una posizione confortevole (senza incrementi fissi).
3. Serrare la vite ② in modo adeguato.

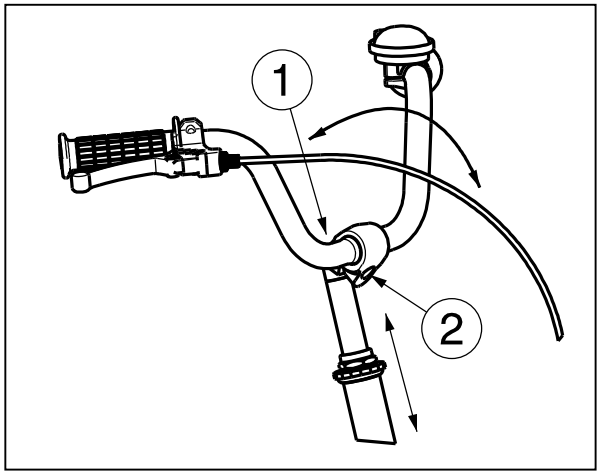

4.5 Sostituzione degli pneumatici

⚠ **ATTENZIONE: Prima di rimuovere il copertone, sgonfiare la camera d'aria.**
⚠ **ATTENZIONE: rischio di danneggiamento - Se maneggiato in modo scorretto, il cerchione della ruota potrebbe danneggiarsi.**

In caso di mancata sostituzione delle ruote o della camera d'aria, osservare le seguenti precauzioni:
Prima di togliere il copertone, lasciar uscire completamente la camera d'aria, quindi inserire un estrattore tra il copertone e il cerchione. Premere lentamente e delicatamente lo smontagomme verso il basso. In questo modo, il copertone fuoriesce dal cerchione. Fare scorrere l'attrezzo lungo il cerchione, il copertone fuoriesce completamente dal cerchione. Rimuovere quindi con delicatezza il copertone e quindi la camera d'aria.

Prima di installare la nuova camera d'aria tenere presente quanto segue:
Verificare che sulla superficie del cerchione e sulla parete interna del copertone non siano presenti corpi estranei e se necessario, pulire accuratamente. Verificare lo stato della superficie del cerchione, soprattutto in corrispondenza del foro della valvola. Utilizzare esclusivamente ricambi originali. La garanzia decade in caso di danni provocati dall'uso di ricambi non originali. Contattare il rivenditore specializzato.

IT

Montaggio:

⚠ **AVVERTENZA: rischio di lesioni - Verificare che la pressione sia corretta.**

⚠ **ATTENZIONE: rischio di lesioni - Accertarsi che oggetti o parti del corpo non rimangano impigliati tra il copertone e il cerchione durante il montaggio.**

2202, 2215

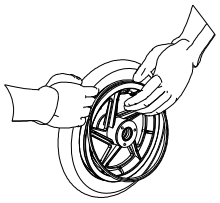

Disporre la camera d'aria sgonfia lungo il centro del cerchione. Accertarsi che la valvola sporga dall'apposito foro sul cerchione.

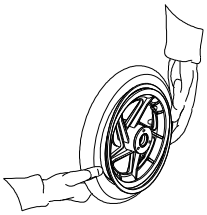

Spingere il copertone lungo il bordo del cerchione, partendo dalla valvola. Gonfiare leggermente la camera d'aria in modo che prenda forma circolare e inserirla nel copertone.

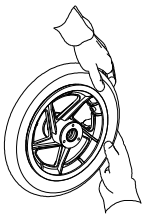

Inserire la camera d'aria completamente e uniformemente nel copertone, in caso di pieghe sfiatare un po' d'aria. Spingere quindi delicatamente la parte superiore del copertone, iniziando dalla valvola, agendo con entrambe le mani.

2217, 2219

Spingere la protezione della camera d'aria sopra alla valvola di quest'ultima ed inserirla nel cerchione. A questo punto la protezione della camera d'aria può essere facilmente montata. Verificare che tutte le teste dei raggi siano coperte (se si utilizzano cerchi in plastica non si utilizza la protezione della camera d'aria).

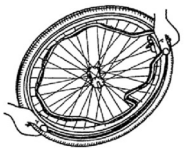

Spingere il copertone lungo il bordo del cerchione, partendo dalla valvola. Gonfiare leggermente la camera d'aria in modo che prenda forma circolare e inserirla nel copertone.

Inserire la camera d'aria completamente e uniformemente nel copertone, in caso di pieghe sfiatare un po' d'aria. Spingere quindi delicatamente la parte superiore del copertone, iniziando dalla valvola, agendo con entrambe le mani.

IT

Controllare entrambi i lati per accertarsi che la camera d'aria non rimanga impigliata tra il cerchione e il bordo del copertone. Spingere delicatamente la valvola verso l'interno e tirala nuovamente verso l'esterno in modo da trovare la posizione ideale per il copertone attorno alla valvola. Per accertarsi che la ruota sia gonfiata correttamente, inizialmente immettere solo una piccola quantità d'aria in modo che sia possibile spingere facilmente il copertone verso l'interno con le dita. Se le linee di controllo sono equidistanti dal bordo del cerchione sui due lati del copertone, significa che il copertone è centrato correttamente. In caso contrario, far uscire l'aria e ripetere l'operazione. A questo punto, è possibile gonfiare lo pneumatico con la pressione massima prestando attenzione a non superare il limite di gonfiaggio. Al termine dell'operazione richiudere la valvola. Il montaggio corretto può essere garantito solo da personale esperto.

La garanzia decade in caso di montaggio improprio e non effettuato dal rivenditore specializzato.

Durante il gonfiaggio, verificare sempre che la pressione sia corretta. Il valore appropriato è indicato sul fianco dello pneumatico.

Utilizzare esclusivamente apparecchiature di gonfiaggio conformi alle normative e con indicazione della pressione in bar. La garanzia decade in caso di danni provocati dall'utilizzo di apparecchiature di gonfiaggio fornite da terze parti.

Vermeiren GROUP
Vermeirenplein 1 / 15
2920 Kalmthout
BE

sito web: www.vermeiren.com

Installation manual - Tricycles_IT_A5_2023-06_A

Istruzioni per il rivenditore

Il presente Manuale di istruzioni è parte integrante del prodotto e deve essere fornito assieme alla prodotto.

Versione: A, 2023-06

Basic UDI: 5415174 1218062202 4U
5415174 1218062215 55
5415174 1218062217 59
5415174 1218062219 5D

Tutti i diritti riservati (anche sulla traduzione).

VERMEIREN
we care for you